ОКП 36 4573

Вентили метановые баллонные ВМБ-01, ВМБ-01п

тип штуцеров: _____

ПАСПОРТ
ДЖЕТ 604 00 00 00 ПС

1. НАЗНАЧЕНИЕ

1.1 Вентили метановые баллонные ВМБ-01, ВМБ-01п (далее — вентиль) является запорным устройством при наполнении, хранении и расходовании компримированного природного газа (КПГ), метана.

1.2 Вентиль изготавливается по техническим условиям ТУ 3645-007-13071510-2006.

1.3 Вид климатического исполнения У2 по ГОСТ 15150.

1.4 Пример условного обозначения вентиля при заказе см. табл.1:

«Вентиль ВМБ-01 А6А6 ДЖЕТ 604 00 00 00-04» - вентиль модели ВМБ-01 укомплектованный штуцерами тип А под трубку наружным диаметром 6 мм, без пожарного клапана.

«Вентиль ВМБ-01п В10В10 ДЖЕТ 604 10 00 00»-вентиль модели ВМБ-01п укомплектованный штуцером тип В под трубку наружным диаметром 10 мм, оснащен пожарным клапаном.

Таблица 1

Обозначение	Модель	Штуцеры присоединительные*	Резьба штуцеров	Заглушка, Г
ДЖЕТ 604 00 00 00-00	ВМБ-01	В10; В10	М18х1,5	ДЖЕТ 013 300 022 По заказу вместо штуцера присоединит. 1шт.
-01	ВМБ-01	Р8; Р8	М14х1	
-02	ВМБ-01	Р6; Р6	М12х1	
-03	ВМБ-01	А8; А8	М14х1	
-04	ВМБ-01	А6; А6	М12х1	
-05	ВМБ-01	С10; С10	М16х1,5	
-06	ВМБ-01	С8; С8	М16х1,5	
-07	ВМБ-01	В8; В8	М16х1,5	
ДЖЕТ 604 10 00 00-00	ВМБ-01п	В10; В10	М18х1,5	
-01	ВМБ-01п	Р8; Р8	М14х1	
-02	ВМБ-01п	Р6; Р6	М12х1	
-03	ВМБ-01п	А8; А8	М14х1	
-04	ВМБ-01п	А6; А6	М12х1	
-05	ВМБ-01п	С10; С10	М16х1,5	
-06	ВМБ-01п	С8; С8	М16х1,5	
-07	ВМБ-01п	В8; В8	М16х1,5	

Примечание: ВМБ-01 - без пожарного клапана
ВМБ-01п - оснащен пожарным клапаном

*Штуцеры выполняются по типу А6, А8, Р6, Р8, В8, В10 в любой комбинации.

Тип штуцеров: А – с бочонком;
Р – под развальцованную трубку (ГОСТ 13955);
В – с врезным кольцом (ГОСТ 24704, DIN 2353);
С - для ниппеля под приварную трубку из нержавеющей стали.
Наружный диаметр трубки, в мм: 6, 8,10.

2. ТЕХНИЧЕСКАЯ ХАРАКТЕРИСТИКА

2.1 Основные технические характеристики указаны в табл. 2

Таблица 2

Характеристика	Модель	
	ВМБ-01	ВМБ-01п
Диаметр условного прохода, мм, не менее	5	
Наибольшее рабочее давление, МПа	25,5	
Расход КПГ при Рвх=25,5 МПа, не менее, м³/ч	300	
Расход КПГ при Рвх=0,5 МПа, не менее, м³/ч	15	
Наибольшие допустимые потери КПГ, м³/ч	$3x10^{-6}$	
Температура эксплуатации, °С	-45…+80	
Температура срабатывания предохранительного (пожарного) клапана, °С	-	100^{+5}
Присоединительная резьба вентиля	W27,8 ГОСТ 9909	
Габаритные размеры вентиля (без присоединенных штуцеров),мм	105х70х85	105х80х85
Масса без штуцеров, кг, не более	0,82	0,85

3. КОМПЛЕКТНОСТЬ

В комплект поставки входит:

Вентиль ВМБ-01 (ВМБ-01п) в заказанной комплектации 1 шт.

Паспорт ДЖЕТ 604 00 00 00 ПС 1 шт.

Присоединительные элементы для каждого исполнения в комплект поставки не входят поставляются по отдельному заказу.

4 УСТРОЙСТВО И ПРИНЦИП РАБОТЫ

4.1 Внешний вид вентилей показан на Рис.1 и Рис.2.

4.2 Вентиль в сборе ВМБ-01 и ВМБ-01п состоит из вентиля с штуцерами присоединительными (см. Рис.3). В исполнении ВМБ-01п вентиль оснащен предохранительным пожарным клапаном, открывающим баллон (независимо от открытия вентиля) при нагреве до температуры свыше 100-105°С. В исполнении ВМБ-01 предохранительный пожарный клапан отсутствует.

Уплотнительные элементы вентиля радиального исполнения—резиновые кольца по ГОСТ 9833 010-007-19. Перекрывающий элемент полимерный, торцевого типа, фиксированной ориентации.

4.3 Штуцеры взаимозаменяемы и могут переустанавливаться в зависимости от монтажной схемы. Присоединительная резьба штуцеров К1/4 ГОСТ 6111. Затяжку производить на свинцовом глете ГОСТ 5539 или свинцовом сурике ГОСТ 19151. Момент затяжки 40±5 нм.

4.4 Перед монтажом вентиля на баллон снять маховик. Для этого снять шильдик, вынув стопорное кольцо и вывернув 4 винта крепления маховика.

4.5 Завернуть вентиль в баллон накидной головкой «46» с прорезями под штуцеры по инструкции организации осуществляющей сборку газобаллонного оборудования (ГБО) Затяжку производить на свинцовом глете ГОСТ 5539 или свинцовом сурике ГОСТ 19151. Момент затяжки 220±40 нм.

4.6 Установить маховик в обратной последовательности.

4.7 При установке трубок не допускать проворота штуцеров.

4.8 На ходовую резьбу вентиля нанесена смазка ЛИТОЛ-24 ГОСТ 21150.

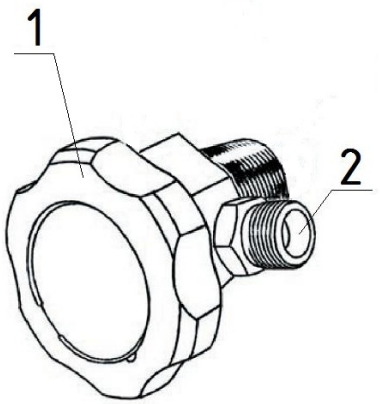

1 - Вентиль
2 - штуцер присоединительный

Рис.1 Вентиль ВМБ-01

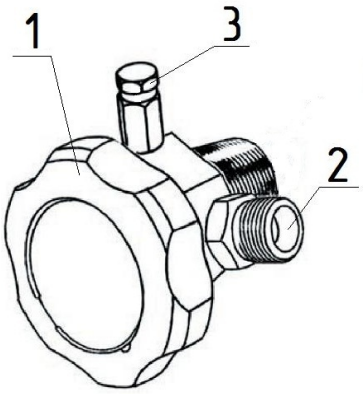

1 - Вентиль
2 - штуцер присоединительный
3 - предохранительный пожарный клапан

Рис.2 Вентиль ВМБ-01п

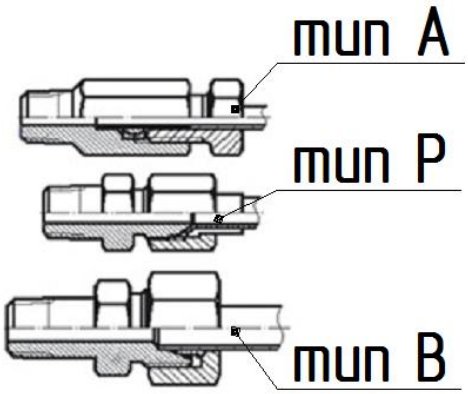

Рис.3 Штуцеры присоединительные

5 ЭКСПЛУАТАЦИЯ

5.1 Не допускается приложение чрезмерных усилий при закрытии и открытии вентиля.

5.2 В процессе эксплуатации вентиля не допускается воздействие на него механических нагрузок, приводящих к повреждению деталей вентиля.

Категорически запрещается применять ключи при закрывании вентиля.

6 ТРЕБОВАНИЯ БЕЗОПАСНОСТИ

6.1 При эксплуатации вентиля необходимо соблюдать:

-ФНП «Правила промышленной безопасности опасных производственных объектов, на которых используется оборудование, работающее под избыточным давлением»;

-«Правила пожарной безопасности в РФ», ППБ 01-03;

-Требования ГОСТ 12.2.008.

6.2 Присоединительные элементы выходных штуцеров должны быть чистыми и не иметь никаких повреждений.

6.3 Разборку и ремонт вентиля должно производить лицо, назначенное администрацией и прошедшее техминимум по ремонту газовой аппаратуры.

6.4 Вентиль закрывать усилием руки.

Категорически запрещается применять ключи при закрывании вентиля.

7 ТРАНСПОРТИРОВАНИЕ И ХРАНЕНИЕ

7.1 Вентиль в упаковке может транспортироваться любым видом транспорта.

7.2 При транспортировании вентиля необходимо соблюдать правила перевозки грузов, действующие на транспорте данного вида.

7.3 Условия транспортирования вентиля—по группе 5 (ОЖ) ГОСТ 15150;

7.4 Условия хранение вентилей—по группе 3 (ЖЗ) ГОСТ 15150.

8 ПОРЯДОК ПРЕДЪЯВЛЕНИЯ РЕКЛАМАЦИЙ

8.1 Претензии принимаются только при наличии паспорта на изделие и акта произвольной формы, составленного специалистом ответственным за эксплуатацию. В акте должны быть указаны: обозначение изделия, дата продажи, дата обнаружения дефекта, а также обстоятельства, при которых обнаружен дефект и его внешнее проявление. При несоблюдении указанного порядка рекламация не рассматривается.

8.2 Ущерб не возмещается в случае потери или умышленной поломки изделия.

8.3 *При использовании товара не по назначению, а также при эксплуатации его с нарушениями требований руководства по эксплуатации, внесении каких-либо изменений без согласования с предприятием-изготовителем, производитель рекламаций не принимает и претензии не рассматривает*

9 СВИДЕТЕЛЬСТВО О ПРИЕМКЕ

9.1 Вентиль **ВМБ-01 __** ДЖЕТ 604 _0 00 00-____ тип штуцеров: _____ изготовлен, испытан в соответствии с техническими условиями ТУ 3645-007-13071510-2006 и признан годным для эксплуатации.

9.2 Отметка о приёмке

9.3 Дата выпуска _____

10 ГАРАНТИИ ИЗГОТОВИТЕЛЯ

10.1 Изготовитель гарантирует соответствие вентиля требованиям технических условий при соблюдении условий транспортирования, хранения, монтажа и эксплуатации.

10.2 Гарантийный срок эксплуатации устанавливается 12 месяцев от даты продажи, но не более 18 месяцев с даты изготовления вентиля.

11 СВЕДЕНИЯ О СЕРТИФИКАЦИИ

Декларация о соответствии ЕАЭС N RU Д-RU.PA02.B.01306/22 от 24.02.2022

Срок действия по 21.02.2027 г. включительно.

Изготовитель: ООО «СваркаДжет»

426039, УР, г. Ижевск, ул. Воткинское шоссе, 298

Телефоны: (3412) 601-535, 601-526, 601-527

E-mail: jet@svarkajet.ru

http://www.promjet.ru