ОКП 36 4534

Горелка газовоздушная инжекторная линейная ГВ Л-1000/13, ГВ Л-1000/6 ПАСПОРТ ДЖЕТ 548 00 00 00 ПС

1 НАЗНАЧЕНИЕ

1.1 Горелка газовоздушная инжекторная модели ГВ Л-1000/13, /6, предназначены для нагрева прямолинейных деталей длиной до 1000 мм. Горючий газ пропан - бутан.

1.2 Горелка изготавливается климатического исполнения УХЛ категории 1 по ГОСТ 15150, но для работы в интервале температур окружающей среды от минус 50 ºС до плюс 50 ºС. Работа в условиях температуры ниже -15 ºС требует обязательного подогрева редукторов и баллонов.

1.3 Номер горелки в ее обозначении соответствует длине горелки и количеству наконечников.

1.4 Пример условного обозначения горелки при заказе см. табл.1:

"Горелка газовоздушная инжекторная линейная модели ГВ Л-1000/13 ДЖЕТ 548 00 00 00" - горелка линейная длинной 1000 мм с 13 наконечниками.

"Горелка газовоздушная инжекторная линейная модели ГВ Л-1000/6 ДЖЕТ 548 00 00 00-01" - горелка линейная длинной 1000 мм с 6 наконечниками.

2 ТЕХНИЧЕСКАЯ ХАРАКТЕРИСТИКА

2.1 Основные технические характеристики см. табл. 2

Таблица 2

Модель	ГВ Л-1000/13	ГВ Л-1000/6
Обозначение	ДЖЕТ 548 00 00 00	ДЖЕТ 548 00 00 00-01
Горючий газ	Пропан-бутан	Пропан-бутан
Номинальное давление на входе, МПа	0,15…0,4	0,15…0,4
Расход горючего газа, при давлении 0,4 МПа, кг/ч	8,5	4,0
Расход горючего газа, при давлении 0,2 МПа, $м^3$/ч	4,3	2,0
Количество наконечников Р2, шт.	13	6
Шаг наконечников, мм	77	165
Количество входов для баллонов ПБС, размер присоединительной резьбы	1 х М16х1,5LH	1 х М16х1,5LH
Размер крепежной резьбы коллектора	М16	М16
Масса, кг	3,8	2,9
Габаритные размеры, мм	1020х227х27	1020х227х27

2.2 Шумовые характеристики горелок не должны превышать величин указанных табл.3.

Таблица 3

Уровни звуковой мощности, Lw, дБ, в октавных полосах со среднегеометрическими частотами, Гц								
Гц	63	125	250	500	1000	2000	4000	8000
дБ	87	94	99	97	97	97	87	85
Эквивалентный корректированный по А уровень звуковой мощности, Lwa, дБА						101		
Эквивалентный уровень звука излучения, Lpaeg, дБА						90		

3 КОМПЛЕКТНОСТЬ

3.1 Комплектность см. табл.3

Таблица 3

	Горелка ГВ Л-1000/13	Горелка ГВ Л-1000/6
Паспорт ДЖЕТ 548 00 00 00 ПС	X	X
Горелка в сборе	X	X
Комплект монтажных частей		
Ниппель dy9 ДЖЕТ 000 055 012	1	1
Гайка М16х1,5 LH ДЖЕТ 000 055 015-01	1	1
Хомут трубный 25-28мм	2	2
Хомут рукавный 20х8мм	1	1
Комплект сменных частей		
Заглушка ДЖЕТ 000 420 004-11	4	2
Комплект запасных частей		
Жиклер ДЖЕТ 000 420 004-01 (d=0,6)	3	2

По заказу может быть поставлен вентиль газовый ДЖЕТ 000 470 300 на каждую секцию горелок в заказе и запальная горелка ДЖЕТ 000 460 300, ДЖЕТ 143 00 00 00 (Р1) или ДЖЕТ 179 00 00 00-02 (Р2), одна на 1 комплект горелок.

4 УСТРОЙСТВО И ПРИНЦИП РАБОТЫ

4.1 Горелка (см. рис.1) состоит из прямолинейного коллектора 1 с наконечниками 2 и удлинителя 3.

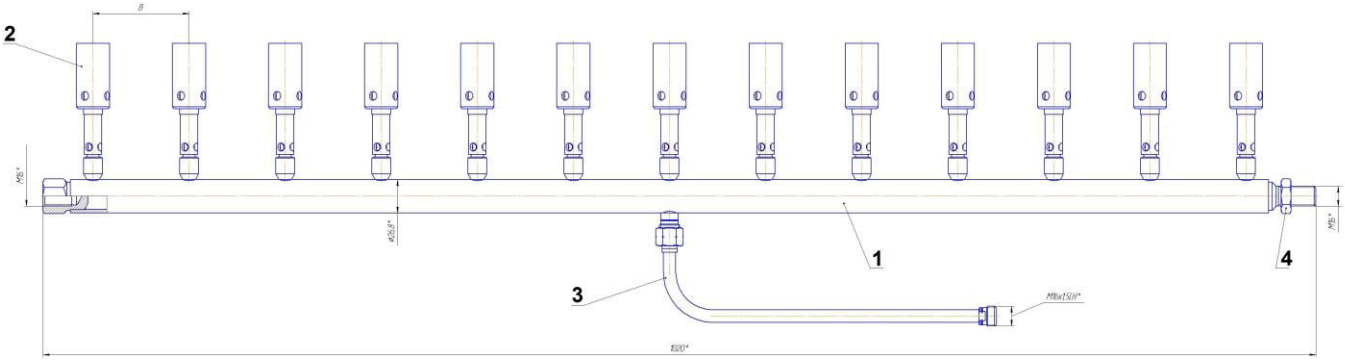

Рис.1 Горелка ГВ Л-1000/13
1 - Коллектор; 2 - Наконечник Р2; 3 - Удлинитель; 4 - Контргайка.
В - шаг наконечников.

4.2 При работе с деталью длиной меньше длины горелки в части наконечников жиклер меняется на заглушку.

4.3 Горелка по заказу может быть снабжена вентилем и запальной горелкой.

4.4 Горелка работает по принципу инжекционного смешения горючего газа, подаваемого из баллона через редуктор, и атмосферного воздуха, поступающего через боковые отверстия в наконечниках горелки.

4.5 При необходимости нагрева детали длиной больше 1000 мм горелки могут соединятся между собой (см.рис.2) на резьбе и фиксироваться контргайками 4.

4.6 При соединении горелки выравниваются наконечниками в одну плоскость, расстояние между крайними наконечниками стыкуемых горелок устанавливается равное шагу между наконечниками.

4.7 Удлинитель 3 подачи газа устанавливается в направлении расположения баллона, после чего его накидная гайка затягивается.

4.7 Каждая секция горелки подключается к своему баллону. Допускается подключать две секции горелки ГВ Л-1000/6 к одному баллону через тройник.

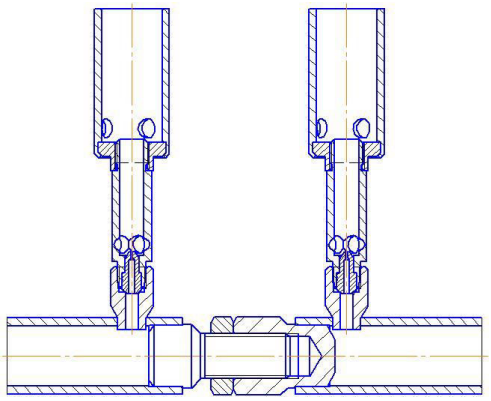

Рис.2 Соединение горелок

5 ЭКСПЛУАТАЦИЯ

5.1 Перед работой убедитесь в исправности горелки, проверьте:
- герметичность подсоединения рукавов и всех разъемных соединений;
- рукава должны быть с внутренним диаметром 9 мм, типа I по ГОСТ 9356;

5.2 Присоедините рукав от редуктора газового баллона через перекрывающий вентиль к удлинителю горелки. При помощи редукторов газовых баллонов установите давление газа согласно табл.2.

5.3 Установите и закрепите горелку в рабочем положении, так чтобы форсунки были направлены на место нагрева. Рекомендуемое расстояние от среза наконечника до нагреваемой поверхности - 25...35 мм. Рекомендуется устанавливать горелку так чтобы наконечники были направлены под углом 70-85 градусов к плоскости нагреваемой поверхности от направления подачи газа от баллона.

5.4 При закрытом вентиле горелки зажгите запальную горелку, откройте вентиль горелки на малый расход газа и последовательно подожгите газ, через отверстия наконечников. После получения устойчивого пламени всех наконечников, погасите запальную горелку и откройте вентиль на необходимую производительность.

5.5 При работе со сборкой горелок большой длины рекомендуется запальную горелку подключить к отдельному переносному баллону.

5.6 При достижении нужной степени прогрева детали отключите горелку, закрыв вентиль.

5.7 При порывах газа через резьбу наконечников необходимо подтянуть соединение.

5.8 При засорении жиклера форсунки необходимо продуть жиклер. Допускается прочистка мягкой проволокой (диаметр отверстия жиклера - 0,6 мм).

5.9 При переноске линейных горелок в соединенном виде не допускается провисание концов трубы без поддержки на расстоянии более 0,7 м от конца. Рекомендуется переносить горелку за середину трубы каждой секции. Требуемое количество людей для переноски собранной горелки: 2 секции - 2 человека, 3 секции - 2 человека, 4 секции - 3 человека, 5 секций - 3 человека, 6 секций - 4 человека.

5.10 Рекомендуется при переноске многосекционной горелки закреплять ее за транспортную траверсу прилагаемыми в комплекте хомутами трубными.

Эксплуатация горелки в условиях, не соответствующих характеристикам данного изделия, запрещается.

6 ТРЕБОВАНИЯ БЕЗОПАСНОСТИ

6.1 При эксплуатации необходимо соблюдать:

-«Межотраслевые правила по охране труда при производстве ацетилена, кислорода, процесса напыления и газопламенной обработке металлов», ПОТ РМ-019-2001;

-ФНП "Правила безопасности сетей газораспределения и газопотребления"

-ФНП «Правила промышленной безопасности опасных производственных объектов, на которых используется оборудование, работающее под избыточным давлением»

-«Правила пожарной безопасности в РФ», ППБ 01-03.

6.2 Для защиты от шума использовать индивидуальные средства защиты по ГОСТ 12.4.051.

6.3Для защиты кожи от ожогов, вызванных излучением, расплавленным металлом, искрами, необходимо использовать защитную спецодежду такую, как перчатки, фартуки, специальную обувь и т.д.

7 ТРАНСПОРТИРОВАНИЕ И ХРАНЕНИЕ

7.1 Условия хранения горелки–1(Л) по ГОСТ 15150.

7.2 Условия транспортирования горелки–по группе 2 (С) ГОСТ 15150.

8 ПОРЯДОК ПРЕДЪЯВЛЕНИЯ РЕКЛАМАЦИЙ

8.1 Претензии принимаются только при наличии паспорта на изделие и акта произвольной формы, составленного при участии представителя предприятия и ответственного за эксплуатацию. В акте должны быть указаны: обозначение изделия, дата продажи, дата обнаружения дефекта, а также обстоятельства, при которых обнаружен дефект и его внешнее проявление. При несоблюдении указанного порядка рекламация не рассматривается.

8.2 Ущерб не возмещается в случае потери или умышленной поломки изделия.

8.3 *При использовании товара не по назначению, а также при эксплуатации его с нарушениями требований руководства по эксплуатации, внесении каких-либо изменений без согласования с предприятием-изготовителем, производитель рекламаций не принимает и претензии не рассматривает*

9 СВИДЕТЕЛЬСТВО О ПРИЕМКЕ

9.1 Горелка модели ГВ Л-1000/ ____ изготовлена и испытана в соответствии с требованиями ТУ 3645-005-13071510-2006, ГОСТ 12.2.008 (Разд.1,3) ГОСТ 29091 (Разд.5-9) и признана годной для эксплуатации.

9.2 Отметка о приёмке:_____

9.3 Дата выпуска:_____

10 ГАРАНТИИ ИЗГОТОВИТЕЛЯ

10.1 Изготовитель гарантирует соответствие изделия требованиям технических условий при соблюдении условий транспортирования, хранения, монтажа и эксплуатации.

10.2 Изготовитель гарантирует нормальную работу изделия в течение 12 месяцев со дня продажи, но не более 18 месяцев с даты изготовления.

11 СВЕДЕНИЯ О СЕРТИФИКАЦИИ

Декларация соответствия ЕАЭС N RU Д-RU.PA01.B.25548/22 от 26.01.2022

Срок действия по 20.01.2027 г. включительно.

Изготовитель: ООО «СваркаДжет»

426039, УР, г. Ижевск, ул. Воткинское шоссе, 298

Телефоны: (3412) 601-535, 601-526, 601-527

E-mail: jet@svarkajet.ru

http://www.promjet.ru